型号Model	iER10-700-SR-C	
种类Type	水平多关节Articulated	
轴数Axes	4	
臂展Arm length	700mm(425mm+275mm)	
动作范围 Motion range	J1	±130°
	J2	±150°
	J3	0-200mm
	J4	±360°
负载Load	额定值Rated	5kg
	最大值Max.	10kg

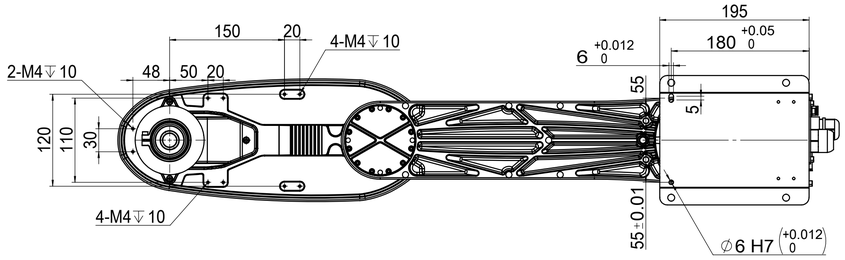

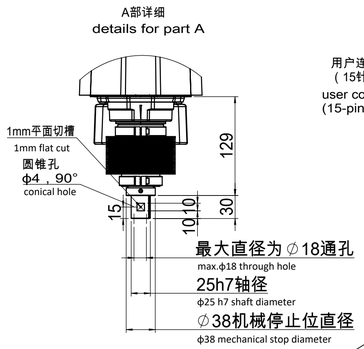

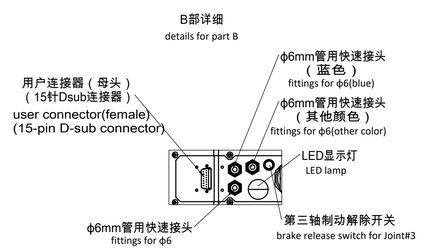

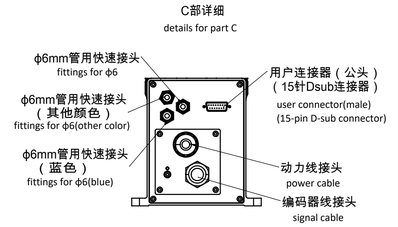

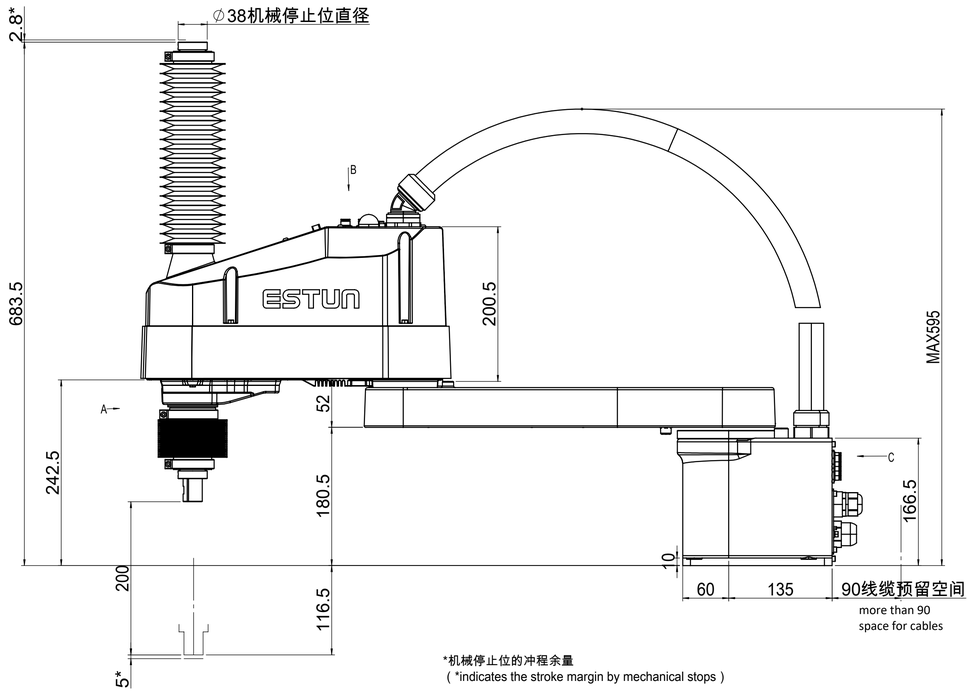

*机械停止位的冲程余量
(*indicates the stroke margin by mechanical stops)

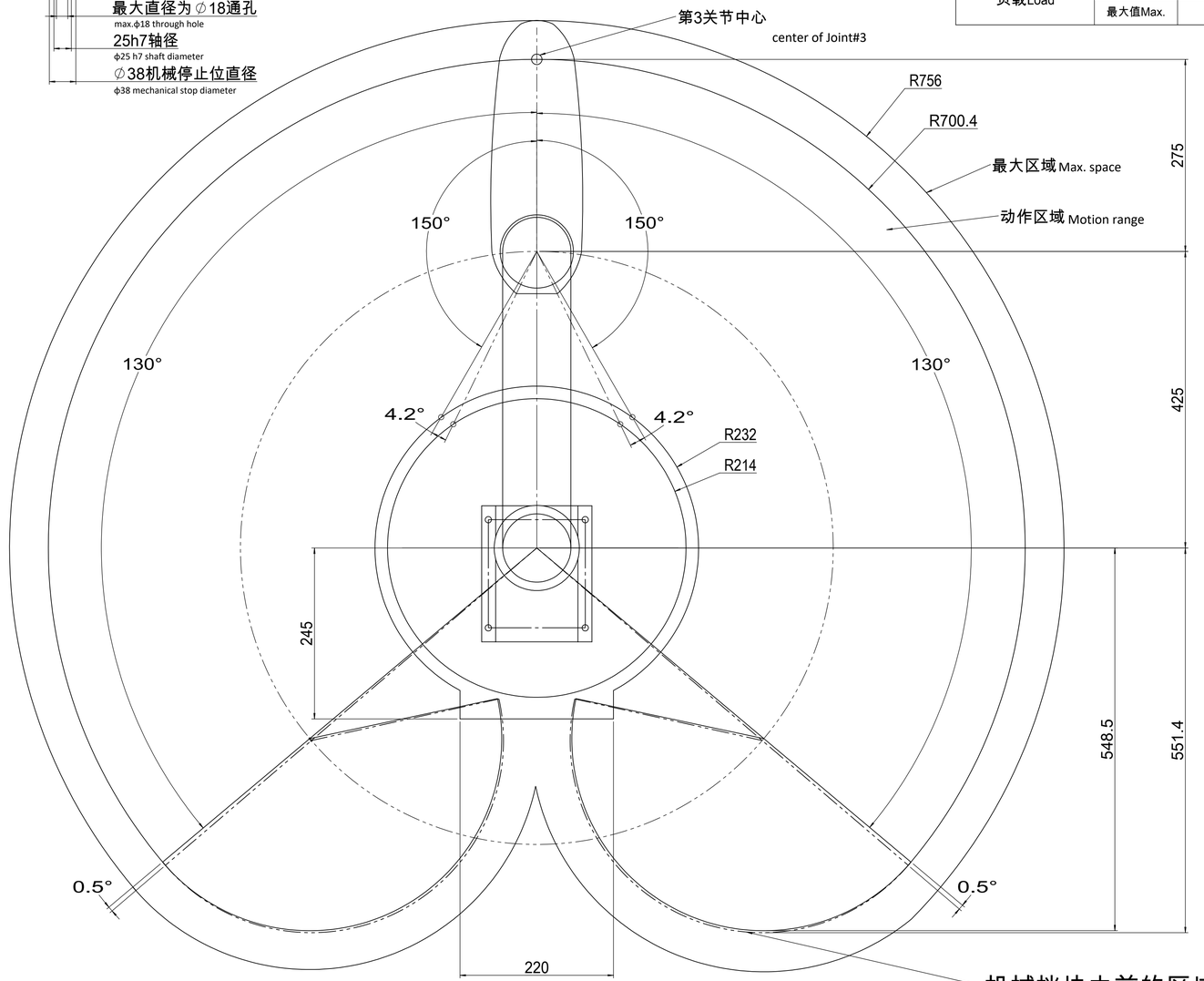

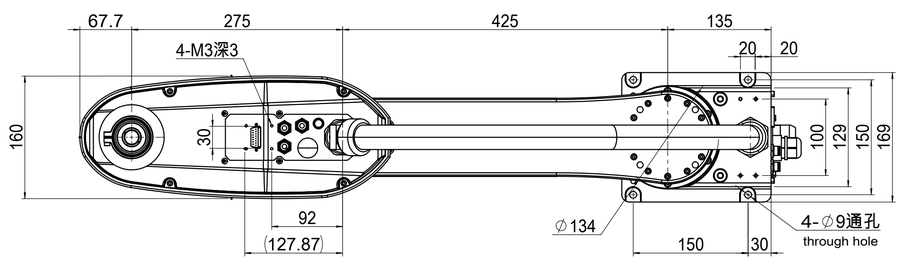

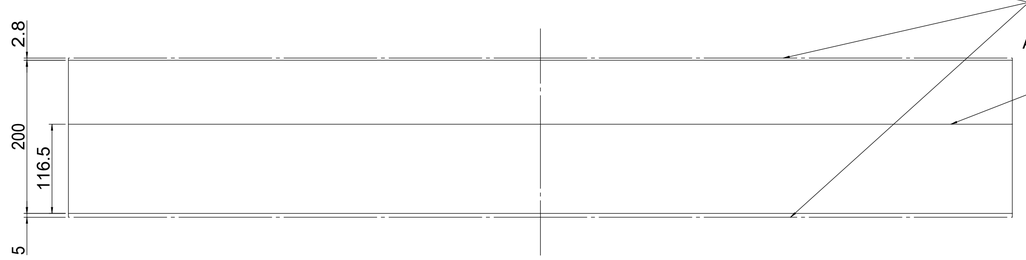

借用件登记
描图
校描
旧底图总号
签字
日期

图幅	比例	南京埃斯顿 机器人工程有限公司
A1	1:4	外形及运动空间包络图
共1页	第1页	iER10-700-SR-C